ALT DU TRENGER TIL KORTBANEHÅNDBALL

Kortbanehåndball er en fin introduksjon og et læringsspill som tar hensyn til barns utvikling og mestring og kan gjøre overgangen fra minihåndball til 7'er håndball enklere.

Når det gjelder barn og unge i idretten, er sikkerhet blant de viktigste faktorene å vurdere. En trygg aktivitetsform vil bidra til idrettsglede, mestring og fysisk aktivitet. Med kortbanehåndball vil ett av målene være frittstående i henhold til banens størrelse. **Derfor anbefales det alltid å bruke motvekter i henhold til EN 479:2004, for sikkerhet.**

For den optimale utføringen av kortbanehåndball trenger du følgende:

Motvekt til håndballmål

Ett av målene vil, som resultat av bestemmelsen, bli stående uten fester. Derfor er det viktig å sikre at målet står trykt og godt, og sørge for at det ikke velter. Med veltesikring fra Unisport sikrer du trygg aktivitet på en enkel måte i henhold til reglement. Tralle for enkel transport er også tilgjengelig.

1.

Banemerking

Nye reguleringer endrer banens størrelse og banemerking vil være nødvendig. Som del i pakken får du prosjektering og gjennomføringer av merking etter NHF's nye størrelsesreglement. Et alternativ er eventuelt midlertidig merking med merketeip.

2.

Nedligger til håndballmål

Målets størrelse er også avgjørende i forhold til spillerens ferdighetsnivå og alder. I pakken inkluderes derfor nedligger til håndballmål.

3.

FULLSTENDIG PAKKE

INKL. MERKETEIP, NEDLIGGER OG KOMPLETT MOTVEKT

12 990,-

*Gjelder kun ved samlet bestilling av foreslåtte modeller.
*Eks. MVA, frakt og montering

www.unisport.com | norge@unisport.com | utstyr@unisport.com

UNISPORT

MOTVEKTEN

I HENHOLD TIL **EN 749:2004** - HÅNDBALLMÅL; FUNKSJONS- OG SIKKERHETSKRAV

Ved kortbanehåndball vil ett av målene på banen måtte være frittstående. For å sikre så trygg aktivitet som mulig, er det avgjørende av utstyret sikres i henhold til satt standard (EN 749:2004). Unisport har produsert flyttbare motvekter med tralle, som gjør det både sikkert, og enkelt å bruke!

Hver motvekt veier 50 kg. Disse er konstruert slik at de enkelt kan flyttes med spesiallaget tralle. Motvektene plasseres på støtteramme som festes i målets to sider. Den universale løsningen gjør at disse kan benyttes til alle standard håndballmål med bakrør opptil 45 mm.

Vare	Art.nr.	Enhet	Ord. Pris	Tilbudspris
Motvekt	607706	Sett (4)	9160,-	**7320,-**
Tralle	607707	Stk	1990	**1690,-**
Støtteramme		Stk	2990	**2550,-**

Støtteramme brukes på mål uten bakramme eller mål med med bakrør over 45 mm.

PAKKEPRIS MOTVEKTER:
4 stk motvekter
1 stk tralle

8990,-

**Leveringstid ca. 6 uker fra order.*

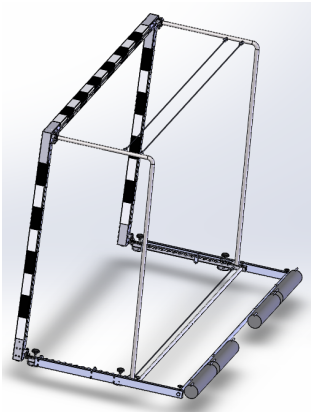

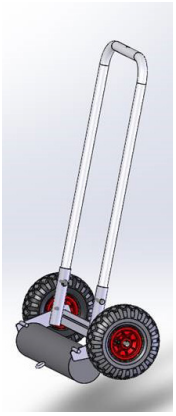

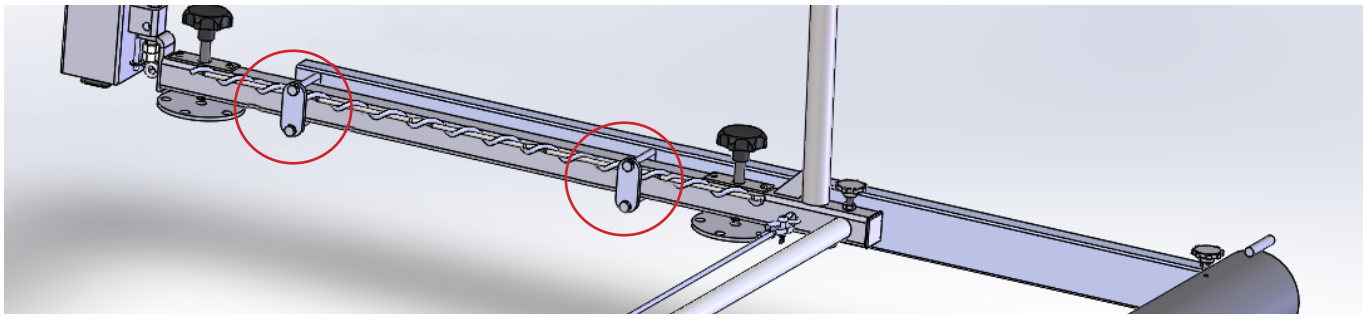

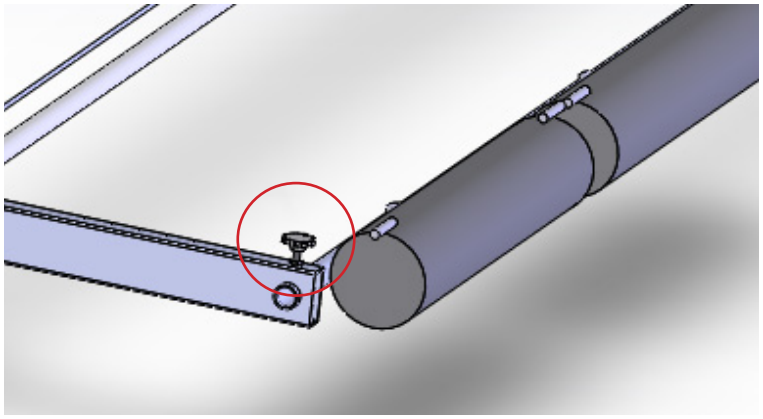

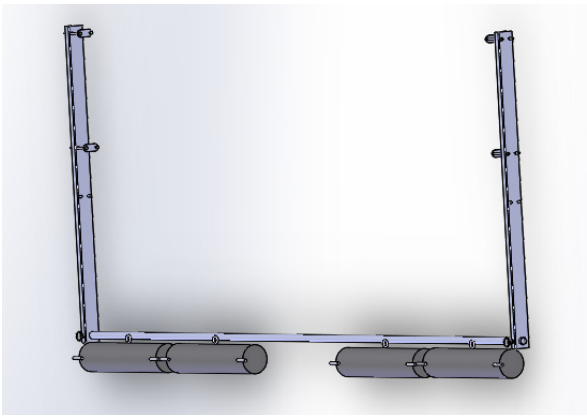

BANEMERKING

I HENHOLD TIL HÅNDBALLFORBUNDETS TEGNINGER OG NYE BANESTØRRELSER

En fullstor håndballbane er 40 x 20 meter. Kortbanens størrelse er av samme brede, men rett i overkant av halvparten så lang. Kortbanens dimensjoner er 25,5 - 26 x 20 meter. Med de nye målene skal "ny" 6-meter merkes opp.

For å merke opp i henhold til forbundets nye reglement, har du to alternativer.
Permanent eller midlertidig merking:

Permanent banemerking av profesjonelle

1.

Ved baneendringen kan du velge å få malt opp ny merking av profesjonell aktør. Alle standarder overholdes og merkingen vil bli like profesjonell som i ny hall. Du vil med dette slippe å gjentatte ganger markere banen før trening og eventuelt kampspill. Pris for profesjonell merking tilgjengelig ved konsultasjon.

Vare	Enhet	Pris
Banemerking	Pr. bane	4200,-*
Transport ol.		Estimat per hall

*Prisen oppgitt er for banemerkingen isolert. Kostnader knyttet til transport og lignende vil variere avhengig av geografiske og praktiske forhold.

Midlertidig banemerking med merketeip

2.

Ved midlertidig merkering, er du nødt til å merke opp på nytt ofte og du risikerer å merke feil i henhold til reglementet. Det er allikevel en rimelig måte å gjennomføre på, så lenge man har litt ekstra tid før hver trening.

Vare	Art.nr.	Enhet	Pris	Tilbud
Merketape gul	130503	Stk	65,-	**50%**

Ordinær pris: 129,-

NEDLIGGER TIL MÅL

PASSER TIL ALLE HÅNDBALLMÅL 3 x 2 METER

Nedfellbar tverrligger som brukes i kamper på stor bane i klassene 10 og 11 år.
Utmerket for kortbanehåndballen. Sort/hvit. Størrelse: 2985 x 250 x 18.

Vare	Art.nr.	Enhet	Pris
Nedligger	310070	Sett (2 Stk)	3990,-

Ordinær pris: 4990,-

Unisport Scandinavia har årevis med erfaring og kompetanse og er offisiell leverandør av utstyr og hallinnredning til Norges Håndballforbund og Norges Håndballforbund Region Øst.

Norges Håndballforbund

Vi hjelper deg med alt fra sportsgulv, tribuner, skillevegger og sikkerhetsnett - til håndballer og annet treningsutstyr. Vi produserer store deler av vårt sortiment selv, og samarbeider med kjente merkevarer som Select og Gerflor for å gi deg en komplett idrettshall som dekker alle behov.

Gerflor theflooringgroup

BOEN YOUR STYLE. YOUR FLOOR

SELECT®

Unisport Scandinavias produksjonslokaler er i helhold til ISO9001 og ISO14001.
Unisport Scandinavia AS er også sertifisert Miljøfyrtårn.

MANAGEMENT SYSTEM CERTIFICATION DNV·GL ISO 9001 = ISO 14001 OHSAS 18001

Miljøfyrtårn®

FINN OSS PÅ **WWW.UNISPORT.COM**
ELLER KONTAKT OSS DIREKTE.

BENJAMIN KERR
+47 468 87 148
benjamin.kerr@unisport.com

INGRID SLETTEN
+47 940 86 825
ingrid.sletten@unisport.com

UNISPORT™

Tilbudspriser er gyldige 2019.
All priser er eks. moms, frakt og installasjon.
Generelle salgsbetingelser er gjeldende.